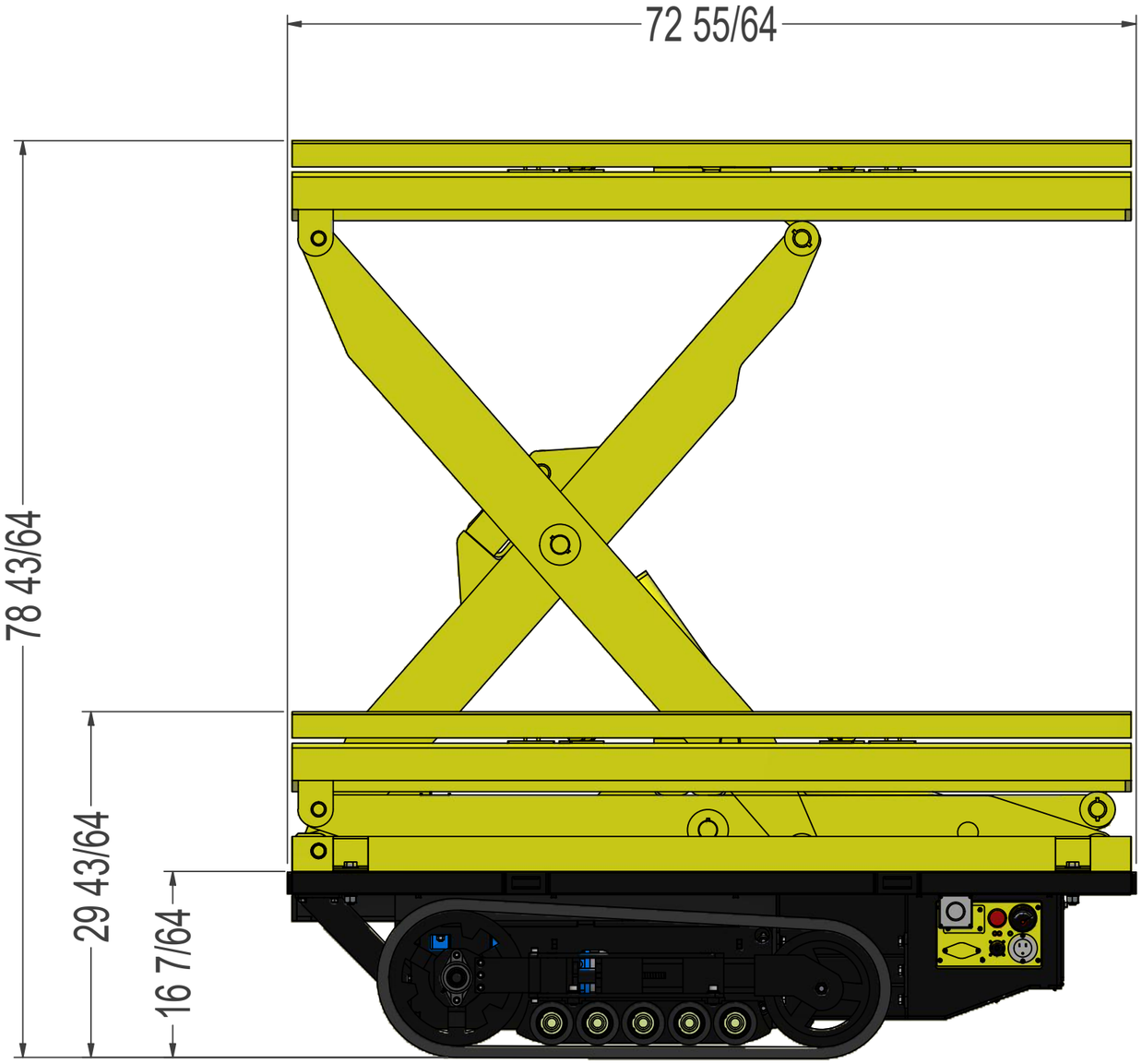
72 55/64
78 43/64
29 43/64
16 7/64

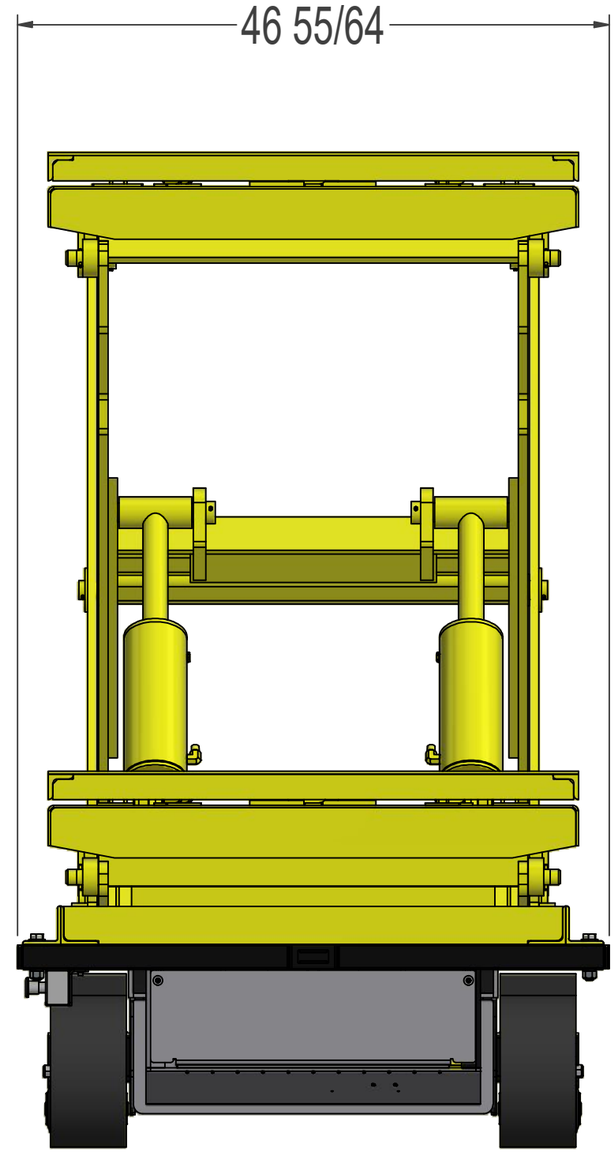
46 55/64